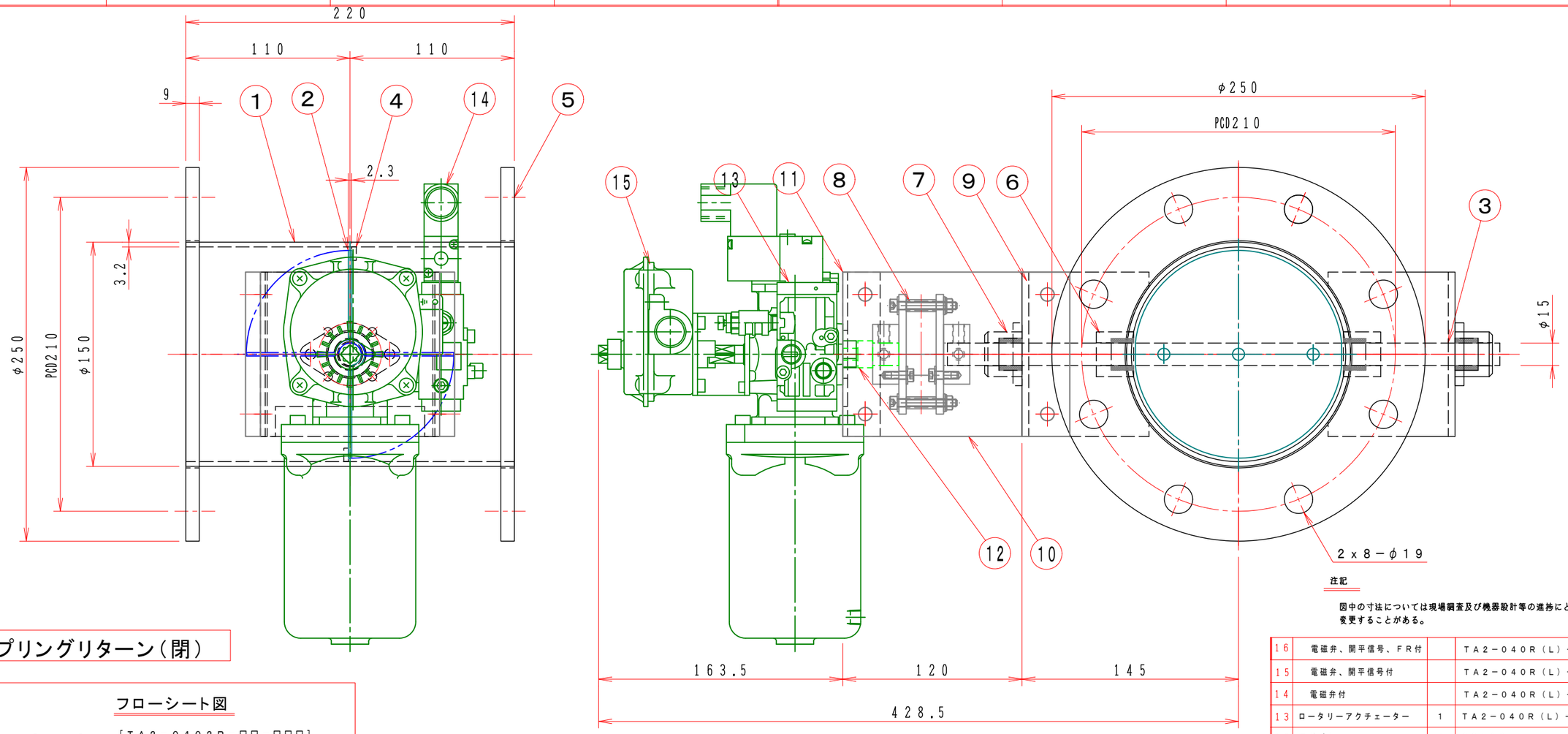

スプリングリターン（閉）

フローシート図

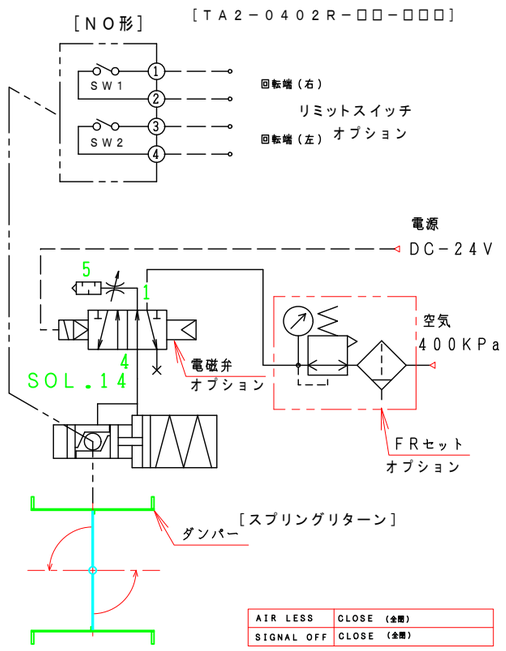

特　記

1．板フランジとケーシング接合部の内面は全溶接、外側は点付溶接。

2．塗装は内外面錆止め塗装外面シルバー１回塗り。

3．本図ダンパーの使用範囲は下記の通です。　　外径寸法はミリサイズ（ダクトサイズ）です。

静圧：±４．０KPa以下　風速：２５m／s以下　温度：－１０～４００℃以下

☆　ロータリーアクチェーターは仕様により異なります、別途お問い合せ下さい。

☆　屋内使用清浄空気用です。屋外使用、腐食性ガス等の場合はお問い合せ下さい。

注記

図中の寸法については現場調査及び機器設計等の進捗にともなって変更することがある。

No	部品名称 TITLE	数量 QTY	備考（規格・寸法）(DIMENSIONS)
16	電磁弁、開平信号、FR付		TA2－040R（L）－32－SN5オプション
15	電磁弁、開平信号付		TA2－040R（L）－31－SN5オプション
14	電磁弁付		TA2－040R（L）－30－SN5オプション
13	ロータリーアクチェーター	1	TA2－040R（L）－00
12	アダプター	1	SS400
11	駆動部取付板	1	SPC　4．5t
10	断熱接続板	2	PGX－595　10t
9	軸受取付基台	2	SPC　4．5t
8	耐熱カップリング	1	C－801515H　　PGX－595
7	軸受け	2	F20215CS
6	シャフトボス	2	B20215CS
5	フランジ	1組	SS400　9t
4	羽根当て	1	SS400　3x9
3	シャフト	1	SGD　φ15
2	可動羽根	1	SPC　2．3t
1	ダンパー本体	1	MD－150φ　SPC　3．2t

回　数 REV.MARK	尺度 SCALE 1：3	承認 APPROVED BY	検図 CHECKED BY
年月日 DATE	単位 UNITS	設計 DESIGNED BY	製図 DRAWN BY Takeda 2006.05.10
承　認 APPROVED BY			
変更者 REVISED BY			
記　事 CONTENTS			

変更 REVISIONS

栄進空調株式会社
EISHIN KUCHO CO., LTD.

名称 TITLE

自動・ダンパー
EHDHARF－150　SHS
スプリングリターン

耐熱　400℃（SS）

EHDHARF－150　SHS

01/10

変更回数 REV.MARK 01

M/#　O/#　工事番号 JOB No.

図面番号 DRAWING NO.